Croma Select S
Showerpipe 280 1jet mit Thermostat und Handbrause Raindance Select S 120 3jet
Oberflächen: **Mattschwarz** Artikelnummer: **26890670**

Beschreibung

Merkmale

- Besteht aus: Kopfbrause, Handbrause, Brausethermostat, Brauseschlauch, Schieber
- Kopfbrause Croma 280
- Brausekopfgröße: 280 mm
- Strahlart: RainAir
- Kugelgelenk: Kopfbrause im Winkel verstellbar
- Brausearmlänge: 400 mm
- höhenverstellbare Handbrausehalterung
- maximale Durchflussmenge bei 3 bar: 16 l/min
- Durchflussmenge RainAir Strahl (bei 3 bar): 16 l/min
- Betriebsdruck: min. 1 bar/max. 10 bar
- schwenkbarer Brausearm
- Thermostat Ecostat Comfort
- Sicherheitssperre bei 40° C
- einstellbare Heißwasserbegrenzung
- Montageart: Aufputzinstallation
- Anschlussgröße DN15
- Anschlussgewinde G ½
- Stichmaß 150 ± 12 mm
- für Durchlauferhitzer geeignet
- Steigrohr in der Höhe ablängbar

Technologie

Produktabbildung

Maßzeichnung

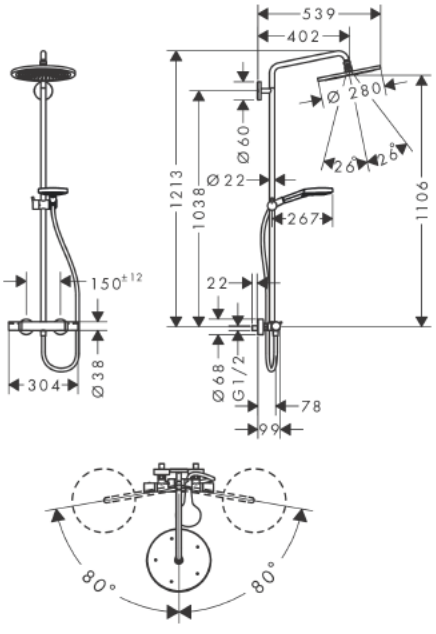

Croma Select S
Showerpipe 280 1jet mit Thermostat und Handbrause Raindance Select S 120 3jet
Oberflächen: **Mattschwarz** Artikelnummer: **26890670**
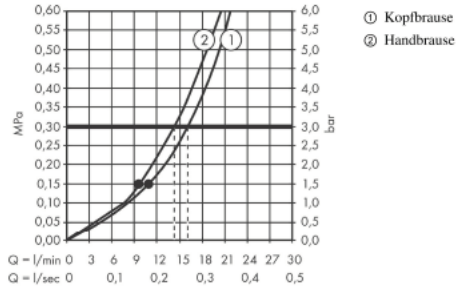
Durchflussdiagramm